Pompa tipo GP-GP/M 45K-65K
Pump type GP-GP/M 45K-65K

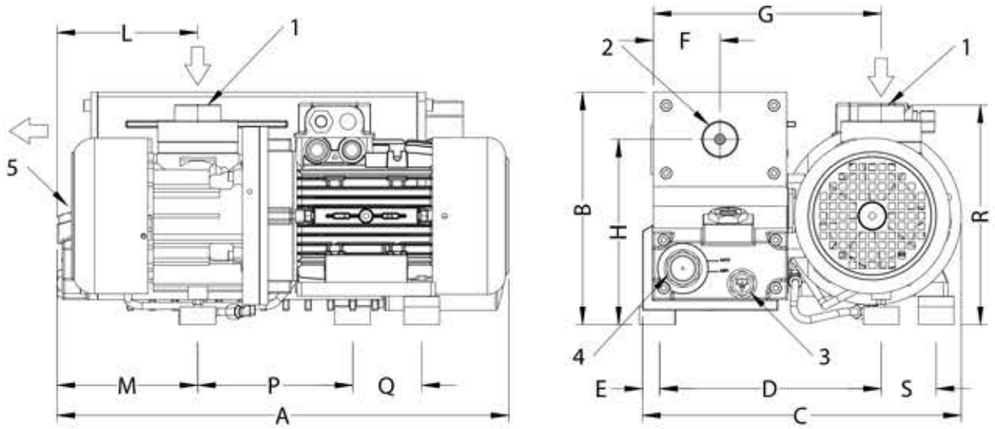

1 Aspirazione
2 Scarico
3 Tappo scarico olio
4 Spia livello olio
5 Tappo carico olio

1 Suction
2 Discharge
3 Oil discharge plug
4 Oil sight glass
5 Oil fill up plug

	Dimensioni (mm) *Dimension (mm)*													
GP-GP/M	A	B	C	D	E	F	G	H	L	M	P	Q	R	S
45K	507	261	358	249	19	75	256	208	158	158	174	77	246	62
65K	545	261	358	249	19	75	256	208	158	158	174	117	246	62

50 Hz

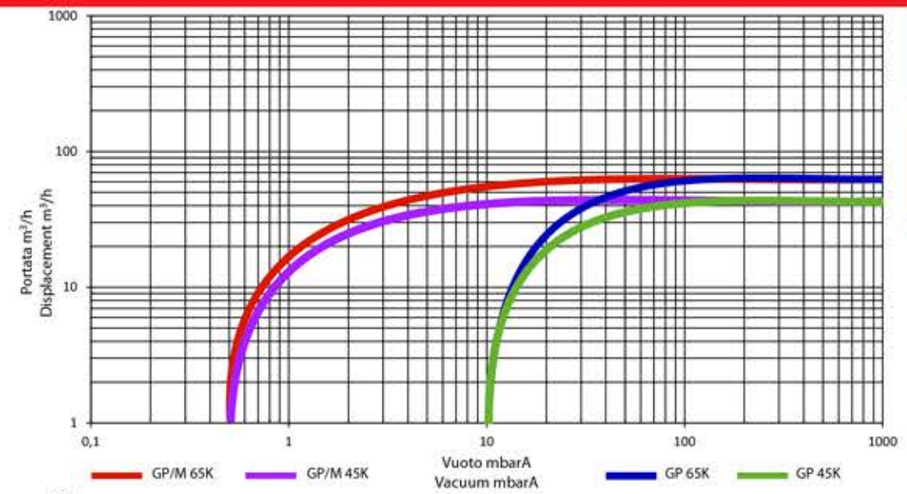

60 Hz

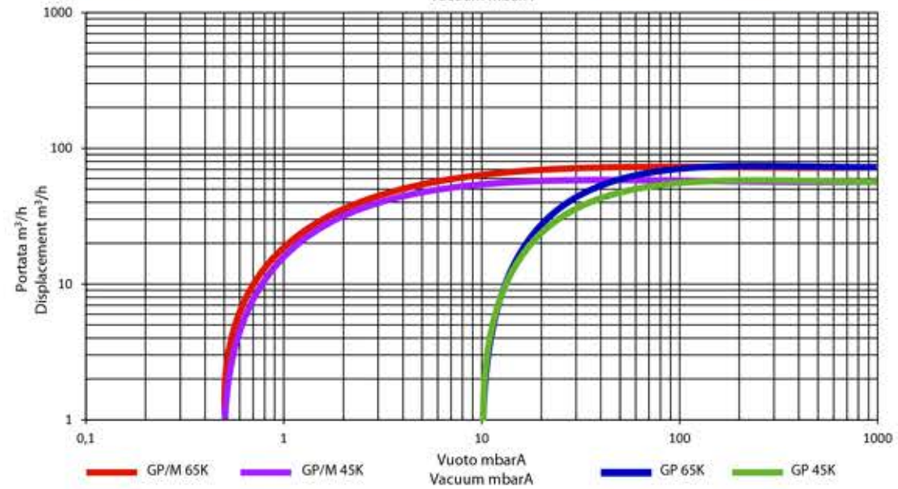

			Tipo di pompa/Frequenza *Pump type/Frequency*							
			GP45K 50Hz	GP45K 60Hz	GP/M45K 50Hz	GP/M45K 60Hz	GP65K 50Hz	GP65K 60Hz	GP/M65K 50 Hz	GP/M65K 60Hz
Portata nominale	*Displacement*	m³/h	45	54	45	54	65	78	65	78
Vuoto finale	*Ultimate vacuum*	mbar	10	10	0,5	0,5	10	10	0,5	0,5
Rumorosità media senza zavorratore	*Noise level without gas ballast*	db (A)	58	60	58	60	58	60	58	60
Vuoto finale con zavorratore	*Ultimate vacuum with gas ballast*	mbar	14	14	1,5	1,5	14	14	1,5	1,5
Quantità max di vapore d'acqua tollerabile con zavorratore	*Max water vapour quantity acceptable with gas ballast*	kg/h	0,3	0,7	0,3	0,7	1	1,2	1	1,2
Tensione standard	*Standard voltage*	V	230/400	460	230/400	460	230/400	460	230/400	460
Potenza motore	*Motor power*	kW	1,5	1,5	1,5	1,5	1,5	1,8	1,5	1,8
Velocità di rotazione	*R.P.M.*	g/1'	1450	1750	1450	1750	1450	1750	1450	1750
Peso con olio	*Weight with oil*	kg	42	42	42	42	48	48	48	48
Quantità d'olio	*Oil quantity*	l	2	2	2	2	2	2	2	2
Attacco aspirazione	*Inlet connection*		1"GAS	1"GAS	1"GAS	1"GAS	1"GAS	1"GAS	1"GAS	1"GAS
Attacco scarico	*Outlet connection*		1¼" GAS	1¼" GAS	1¼" GAS	1¼" GAS	1¼" GAS	1¼" GAS	1¼" GAS	1¼" GAS