Pompa tipo GP-GP/M 11-21
Pump type GP-GP/M 11-21

50 Hz

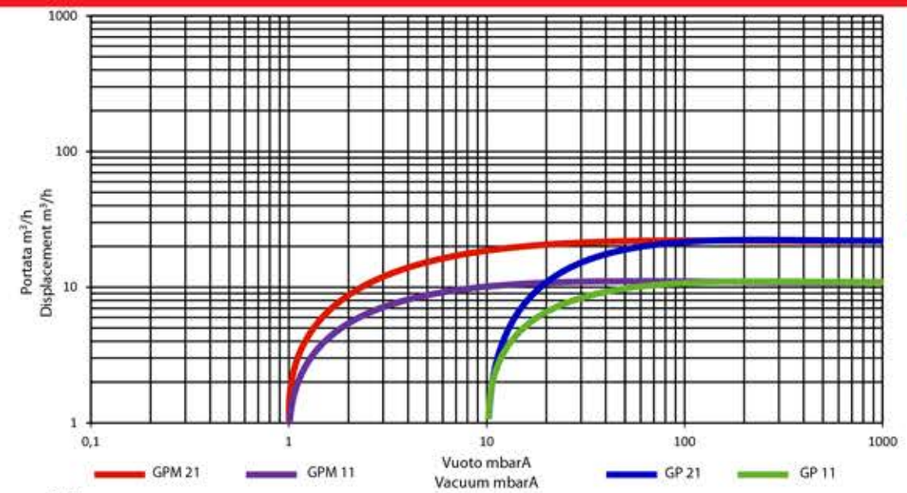

60 Hz

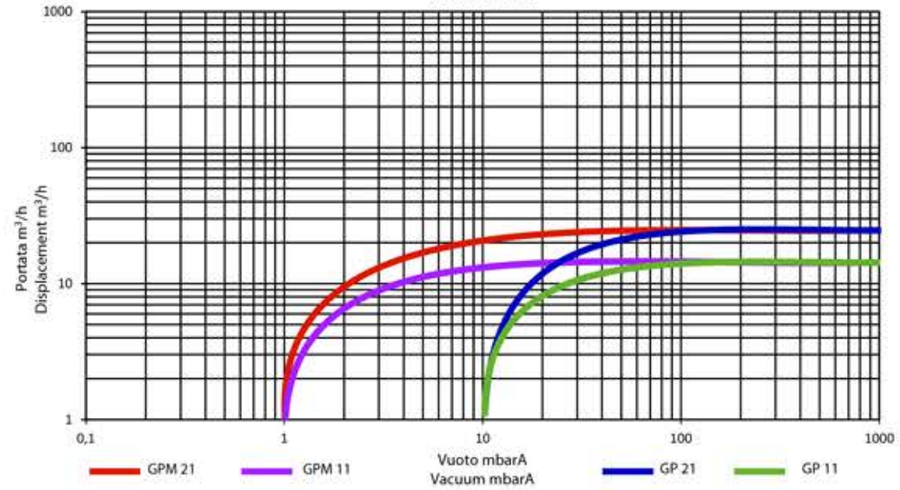

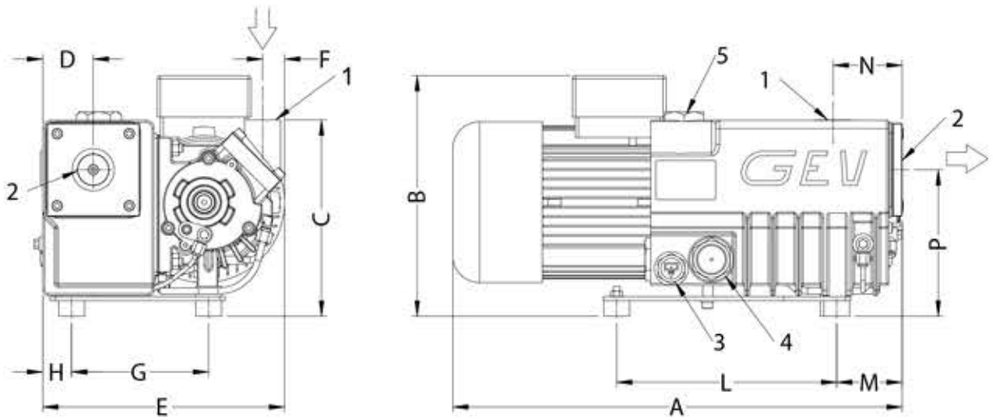

1 Aspirazione	1 Suction
2 Scarico	2 Discharge
3 Tappo scarico olio	3 Oil discharge plug
4 Spia livello olio	4 Oil sight glass
5 Tappo carico olio	5 Oil fill up plug

	Dimensioni (mm) *Dimension (mm)*											
GP-GP/M	A	B	C	D	E	F	G	H	L	M	N	P
11	436	233	190	49	234	21	133	28	213	63	67	142
21	436	233	190	49	234	21	133	28	213	63	67	142
21F	410	190	160	49	264	243	133	28	213	63	67	142

Disponibile anche in versione FOOD per settore alimentare
Pump is available also in FOOD version for food industry

Disponibile secondo Direttiva ATEX 2014/34/UE
Pump is available also complying with ATEX Directive 2014/34/EU

			Tipo di pompa/Frequenza *Pump type/Frequency*							
			GP11 50Hz	GP11 60Hz	GP/M 11 50Hz	GP/M 11 60Hz	GP21 50Hz	GP21 60Hz	GP/M 21 50Hz	GP/M 21 60Hz
Portata nominale	*Displacement*	m³/h	11	13	11	13	21	25	21	25
Vuoto finale	*Ultimate vacuum*	mbar	10	10	1	1	10	10	1	1
Rumorosità media senza zavorratore	*Noise level without gas ballast*	db (A)	59	61	59	61	62	64	62	64
Vuoto finale con zavorratore	*Ultimate vacuum with gas ballast*	mbar	14	14	1,5	1,5	14	14	1,5	1,5
Quantità max di vapore d'acqua tollerabile con zavorratore	*Max water vapour quantity acceptable with gas ballast*	kg/h	0,1	0,3	0,1	0,3	0,3	0,7	0,3	0,7
Tensione standard	*Standard voltage*	V	230/400	460	230/400	460	230/400	460	230/400	460
Potenza motore	*Motor power*	kW	0,55	0,75	0,55	0,75	0,75	1,1	0,75	1,1
Velocità di rotazione	*R.P.M.*	g/1'	1450	1750	1450	1750	2800	3400	2800	3400
Peso con olio	*Weight with oil*	kg	19	19	19	19	20	20	20	20
Quantità d'olio	*Oil quantity*	l	0,5	0,5	0,5	0,5	0,5	0,5	0,5	0,5
Attacco aspirazione	*Inlet connection*		½"GAS	½"GAS	½"GAS	½"GAS	½"GAS	½"GAS	½"GAS	½"GAS
Attacco scarico	*Outlet connection*		1"GAS	1"GAS	1"GAS	1"GAS	1"GAS	1"GAS	1"GAS	1"GAS